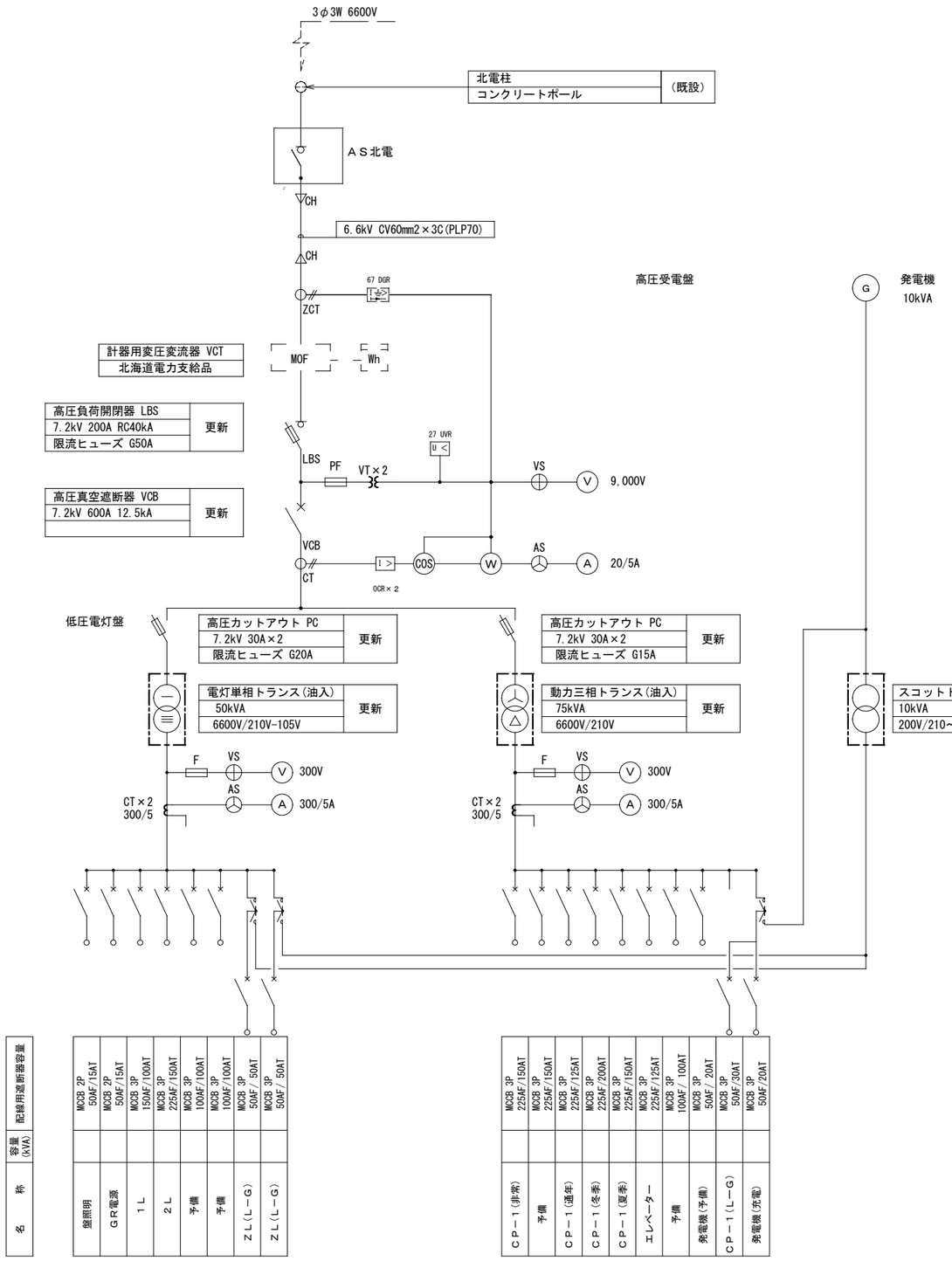

受変電設備　単線結線図

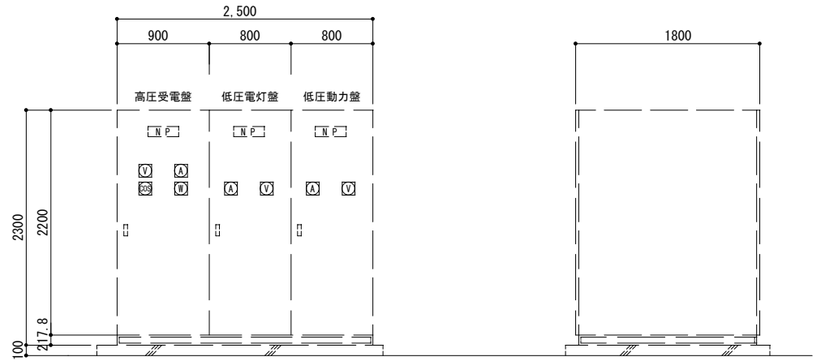

平 面 図　　側 面 図

既設キュービクル姿図　S=1/30

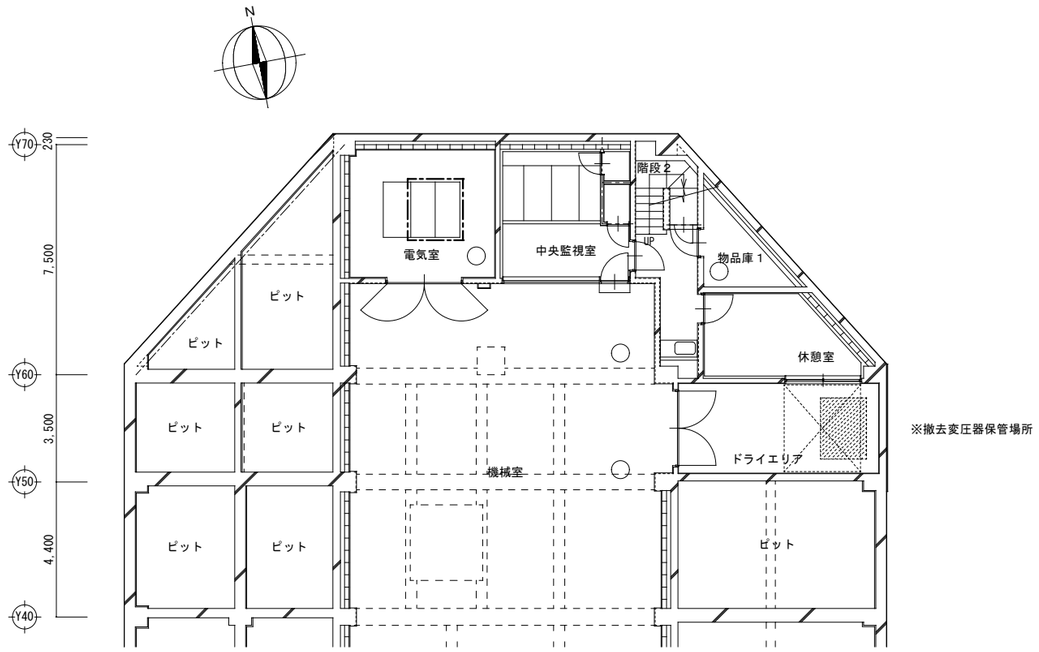

地下１階　S:1/100

既設変圧器

変圧器	寸法 W×D	油量L
3φ3W 75kVA	675×590	65L
1φ3W 50kVA	450×555	47L
ｽｺｯﾄTR 10kVA	460×340	26L

※ 撤去後の変圧器は漏油対策として保管容器（ＳＵＳ製）を製作し収納すること。
絶縁油量に対し１．５倍の容積を確保すること。

：工事範囲

計画通知書に記載された設計者の記名及び押印				法適合確認用押印欄	
計画通知用押印欄					
代表となる設計者氏名・印	その他の設計者氏名・印　欄			構造設計一級建築士氏名・印	設備設計一級建築士氏名・印
	意匠設計者氏名・印	構造設計者氏名・印	設備設計者氏名・印		
(代表となる設計者記名・押印)				(構造設計一級建築士)	(設備設計一級建築士)

口座名		建築面積		延面積	
所在地		索引番号		図面番号	
構造		調整年月日	令和　年　月　日		
建築番号		調整者職氏名			

共通図　整理番号

整理番号		枚ノ内　号					
令和６年７月	E01						
年　枚ノ内　号	年　枚ノ内　号						

設計事務所名								設計図名称	受変電設備
管理技術者		主任技術者		主任技術者		担当担当者			単線結線図

縮尺	—	工事名	北海道立三岸好太郎美術館変圧器更新工事
	—		北海道教育庁総務政策局施設課
	—		
	—		